1. 運 搬 工

資材及び重機の運搬は、三五郎山林道より作業道405ｍを開設して行うこととする。

2. コンクリートエ

コンクリートの打設は、作業道よりブーム打設とする

廻排水標準図

S=1:100

コンクリート谷止工

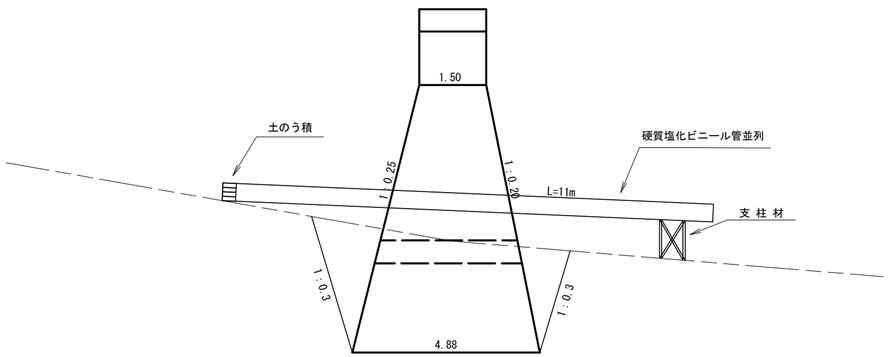

平 面 図

S=1:1,000

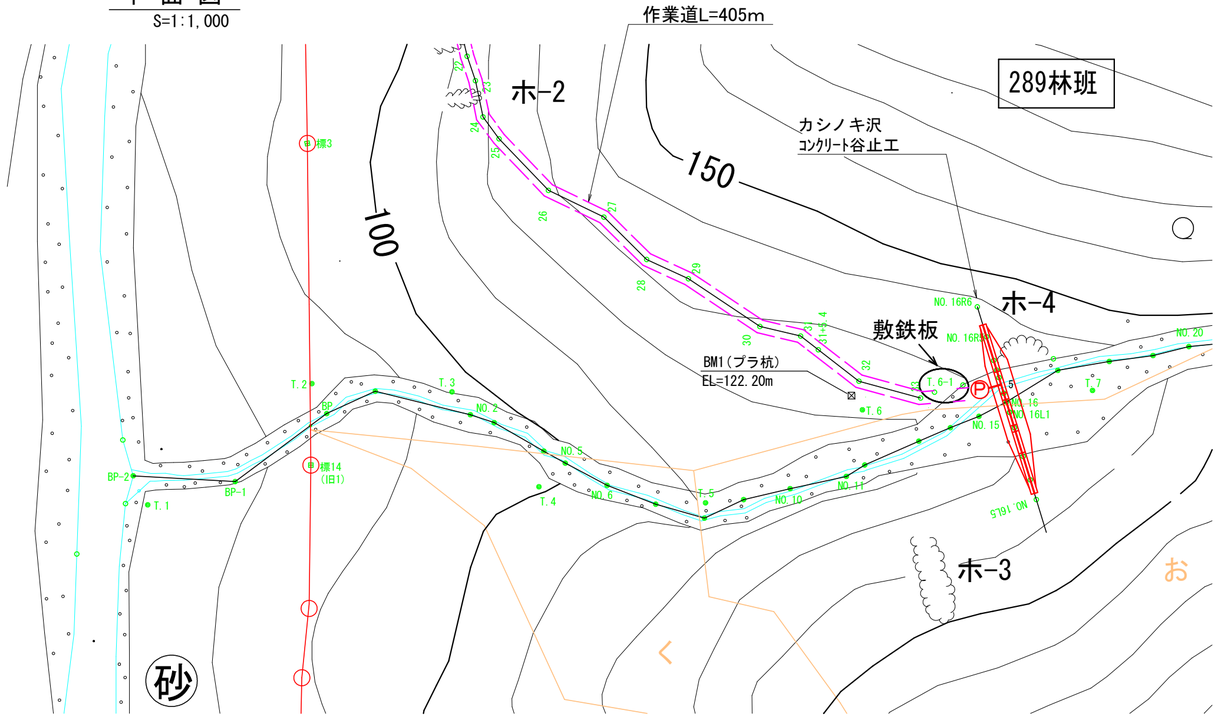

図面名	仮施設計画図		
図面番号		縮 尺	図示

カシノキ沢 作業道平面図

三五郎山 林道

1:1,000

盛土処理
フトン籠
2*1.2*0.5　4枚

カシノキ沢
No.1計画作業道
W＝3.0m
L＝405m

盛土処理
フトン籠
2*1.2*0.5　6枚

支流集水処理
フトン籠
2*1.2*0.5　3枚

106m
W=3.0　斜面10°

新江川洗越
Φ800排水管2本並列7m

165m
W=3.0　斜面35°

134m
W=3.0　斜面20°

150

200

100

ホ-1
ホ-2
ホ-3
ホ-4

ね5
な1

289林班

計画作業道

カシノキ沢
コンクリート谷止工
H＝7.5m

【 標準断面図 】
W=3.0　斜面35°
余幅片側1.0m

掘　削	1.2 m3
盛　土	0.6 m3
残　土	- m3
敷砂利	0.3 m2
切土法面	- m2
盛土法面	3.0 m2

【 標準断面図 】
W=3.0　斜面20°
余幅片側1.0m

掘　削	0.9 m3
盛　土	0.6 m3
残　土	- m3
敷砂利	0.3 m2
切土法面	- m2
盛土法面	4.0 m2

【 標準断面図 】
W=3.0　斜面10°
余幅片側1.0m

掘　削	0.4 m3
盛　土	0.2 m3
残　土	- m3
敷砂利	0.3 m2
切土法面	- m2
盛土法面	0.5 m2

凡　例	
設計谷止工	5
計画作業道	

図　面　名	カシノキ沢 作業道平面図		
図面番号		縮　尺	1：1000

0　50　100